-09P2

Montageanweisung / Installation instructions / Instruction de montage /Istruzioni di montaggio
montagehandleiding / Instrukja montazù / Montaj talimatlar / Osszeszelési utmutatòt / Nàvod k montàžzi /
Nàvod na montaž / Instructiune de montaj / Инструкция по монтажу / Montaj talimatina / Monteringsanvisningar
Upute za montažu / Instrucciones de Montaje / Navodila za montažo

BASIC

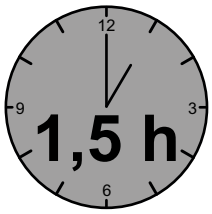

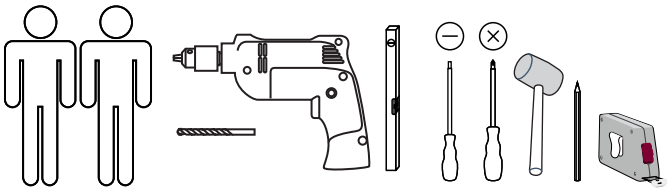

D – bitte lesen sie diese montageanleitung gut durch,
Da wir für fehler, die durch falsche montage entstehen,
Keine haftung übernehmen!

Gb – please read these installation instructions
Through carefully as we cannot accept any liability
For faults occurring as a result of incorrect installation!

Cz – přečtěte si prosim pozorně tento návod k montáži,
Aby jste předešli chybám vzniklých špatnou montáži,
Za kterě neručime!

F – veuillez lire attentivement cette notice de montage,
Car nous déclinons toute responsabilité en cas d'erreurs
Découlant d'un montage erroné !

I – prego leggere attentamente le istruzioni per il montaggio,
Poiché decliniamo qualsiasi responsabilità
Per difetti derivanti da montaggio errato.

S - läs monteringsanvisningarna noggrant.
Vi avsäger oss allt ansvar för defekter som
Uppstår p.g.a. Felaktig montering.

Hr – pažljivo pročitajte upute za montažu,
Jer otklanjamo svaku odgovornost za pogreške
Nastale uslijed pogrešne montaže.

Slo – prosimo, da pozorno preberete navodila za montažo,
Saj zavračamo vsakršno odgovornost za napake,
Ki bi nastale zaradi napačne montaže.

Nl – leest u alstublieft deze montagehandleiding goed door,
Voor fouten door verkeerde montage zijn wij niet verantwoordelijk.

Pl – prosze uwaznie zapoznac sie z instrukcja montazu,
Poniewaz nie ponosimy odpowiedzialnosci za niewlasciwy montaz.

HU – Kérjük, olvassa el figyelmesen
ezt az összeszerelési útmutatót,
mert a helytelen összeszerelésböl
a dódó hibákért nem vállalunk felelösséget!

SK – Prosime, dobre preèítajte si tento návod na montáž,
pretože nepreberáme žiadne ruèenie za chyby,
ktoré vzniknú na základe chybnej montáže!

RO – Vā rugām sā cititi cu atentie aceste instructiuni
de montaj deoarece nu preluăm garantia pentru defecte
ce apar datoritā unui montaj incorect!

RUS – Пожалуйста, внимательно ознакомтесь ù
с данной инструкцией по монтажу, поскольку мы не
несем ответственности за ошибки, причиной которых
является неправильный монтаж.

TU – Ilkonce kullanma klavuzunu iyi okkuyun,
yalnis montaj yapasaniz bunun sorumlusu biz degiliz.

ES – Se ruega leer con atención las instrucciones
de montaje deibido a que declinamos cualquier
responsabilidad
por defectos derivados de un montaje erróneo.

LC S.p.A
Via del Piano s.n
61030 Isola del Piano (PU)
Italia http://www.lcmobili.com/

SERVICEKARTE

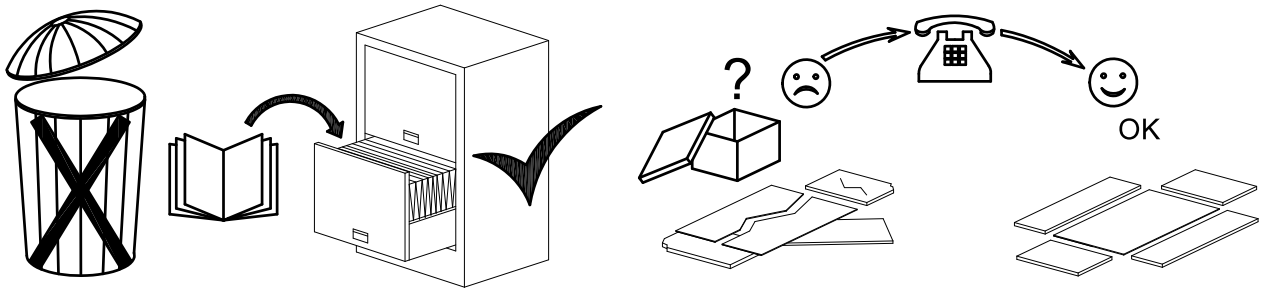

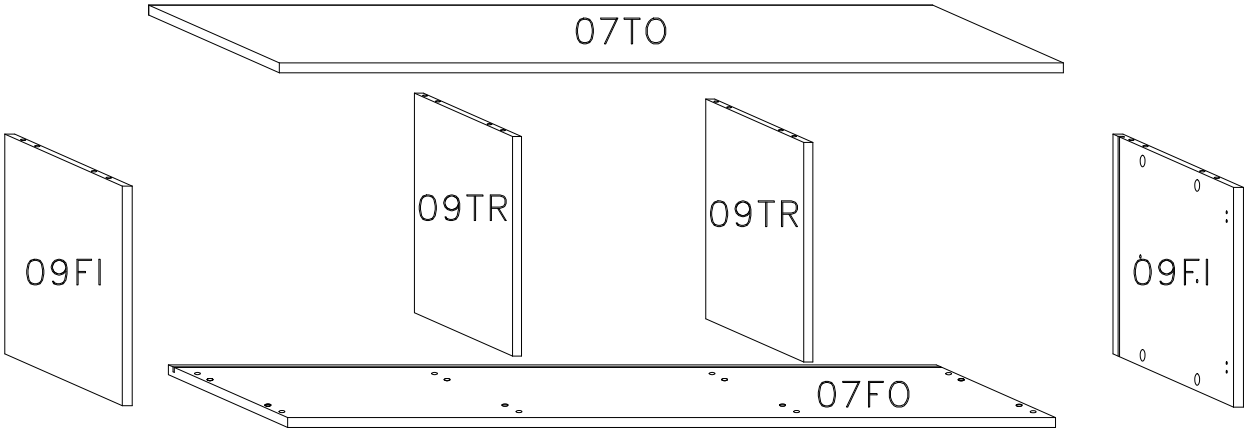

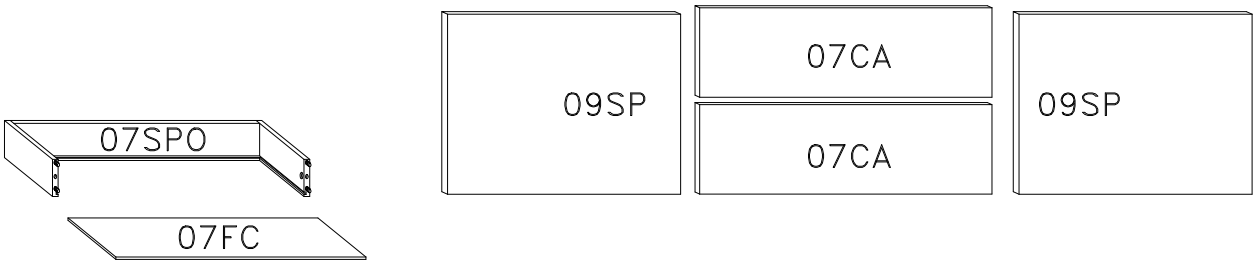

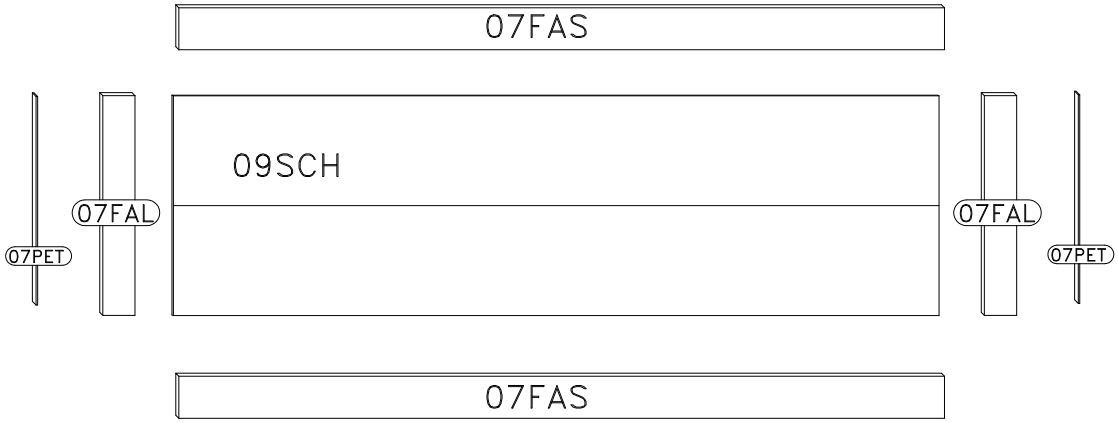

ONDERDELEN LYST-SERVICEKARTE-FORMULAIRE DEMANDES SAV-SPAREPARTS LIST-SCHEDA DI SERVIZIO

BESLAG-BESCHLAEGE - QUINCALLERIE - HARDWARE - FERRAMENTA

209015-09CF

F x18

B 8x30 mm. x24

C ø16 mm. x12

D x12

M11 6x11 mm. x8

P x6

P7 x12

L3516 3.5x16 mm. x8

L4530 4.5x30 mm. x6

L418 4x18 mm. x36

V760 7x60 mm. x4

201502-07CC

L415 4x15 mm. x8

H2E x4

CC x4

F21 205124-06PIE

Ø 60 mm
h 20 mm x5

209493-07GUI

CL x2

CR x2

DR x2

DL x2

509080-02CM

L3516 3.5x16 mm. x8

MAN x4

T x1

L418 4x18 mm. x1

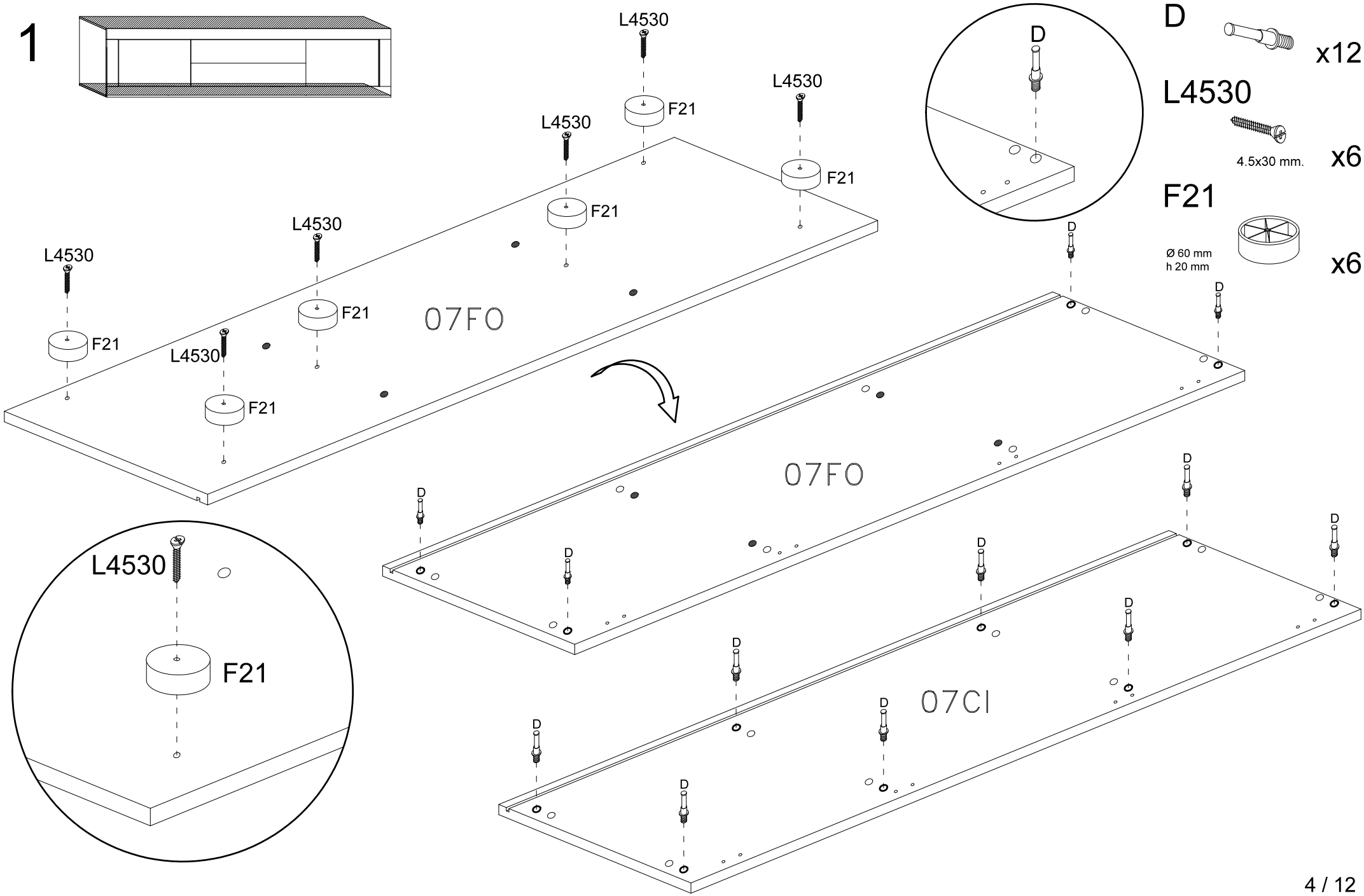
1
L4530
F21
07FO
D
07CI
D x12
L4530
4.5x30 mm. x6
F21
Ø 60 mm
h 20 mm
x6

2

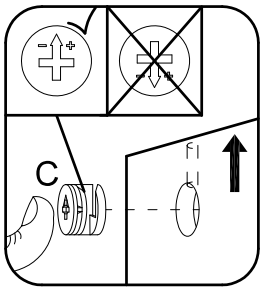

B

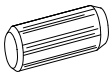

8x30 mm. x12

C

ø16 mm. x12

M11

6x11 mm. x12

CL

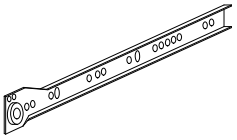

x2

CR

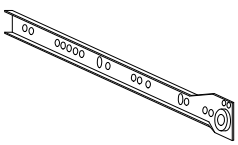

x2

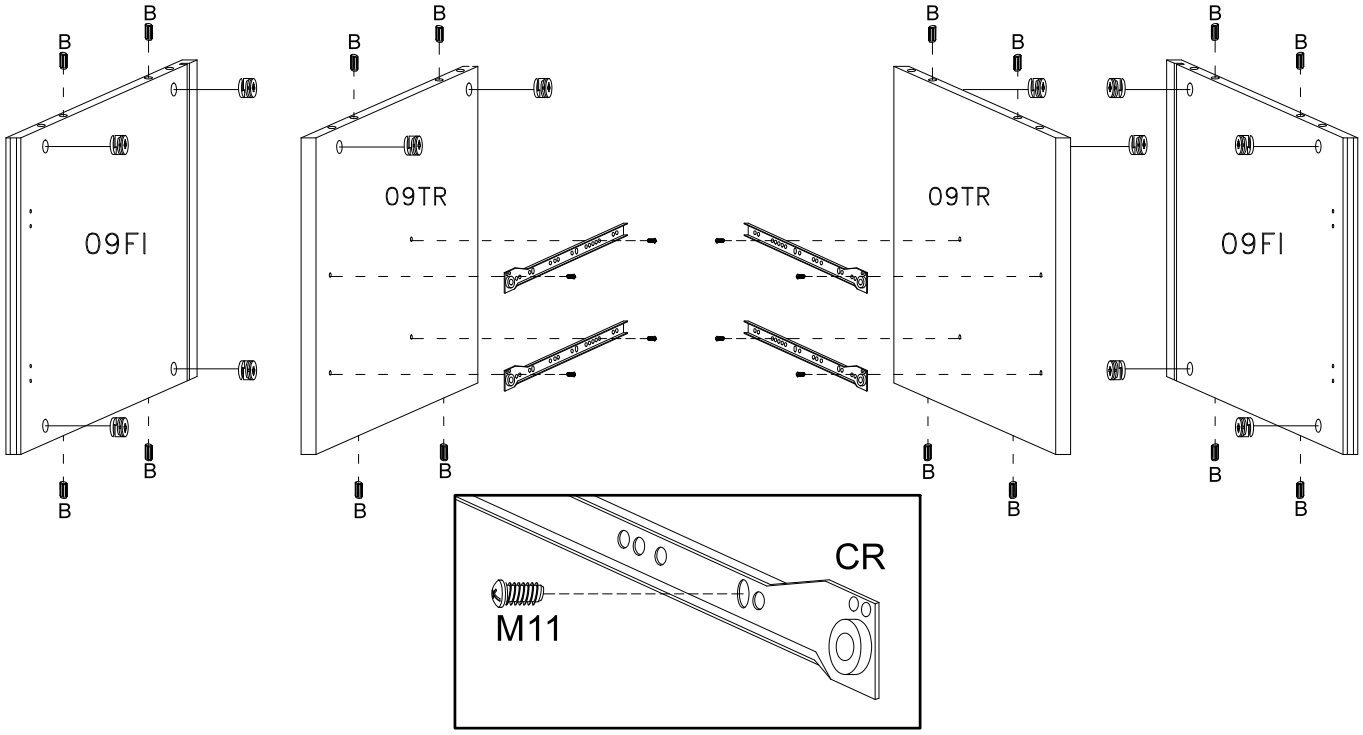

3

V760

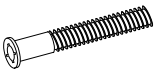

7x60 mm. x4

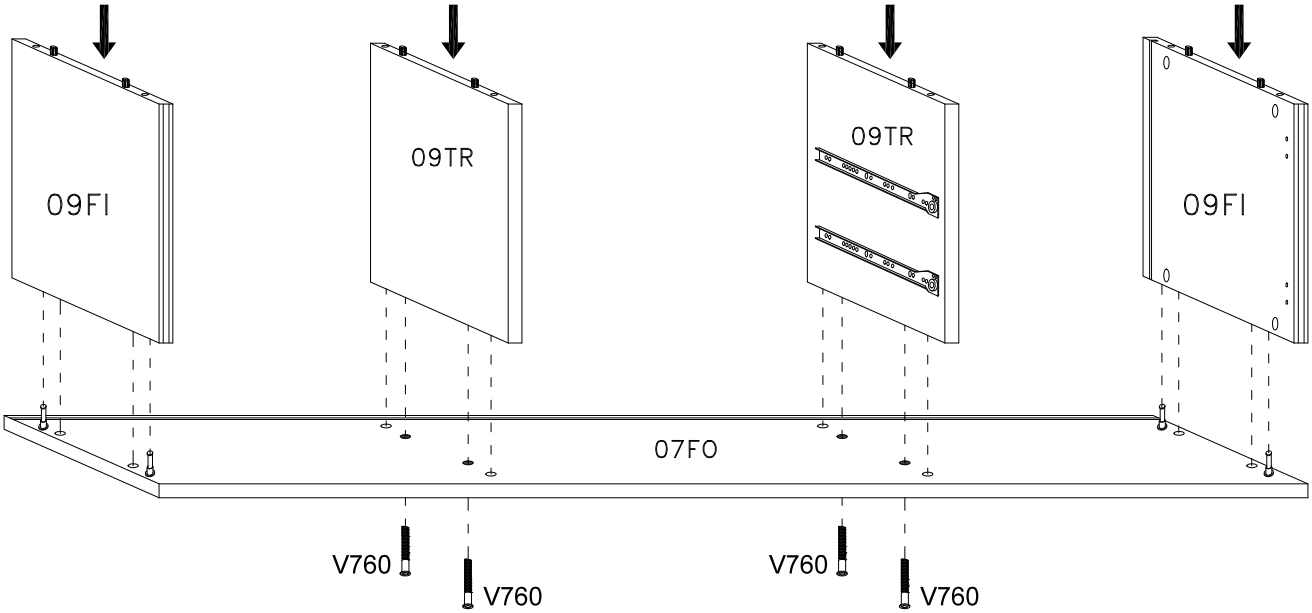

4

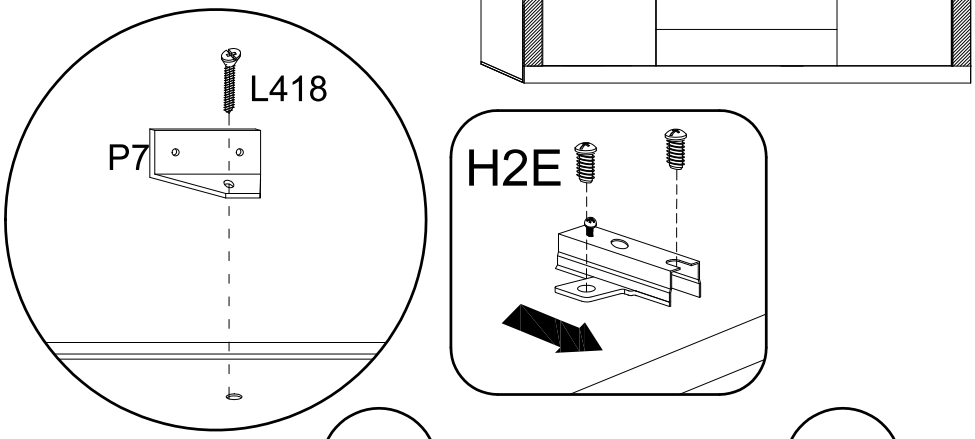

B 8x30 mm. x8

L418 4x18 mm. x4

H2E x4

P7 x4

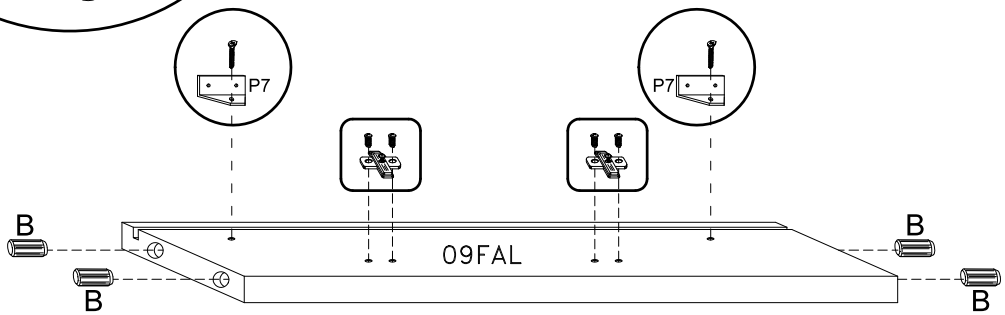

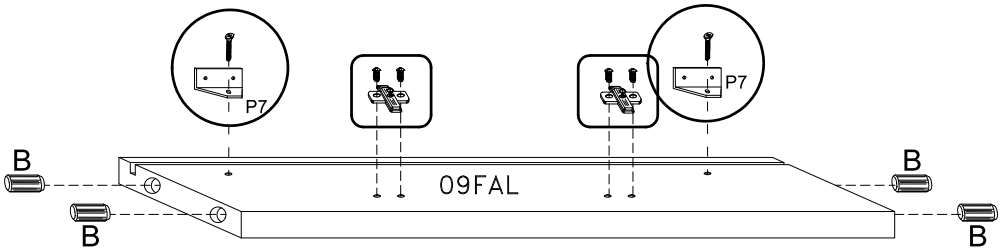

5

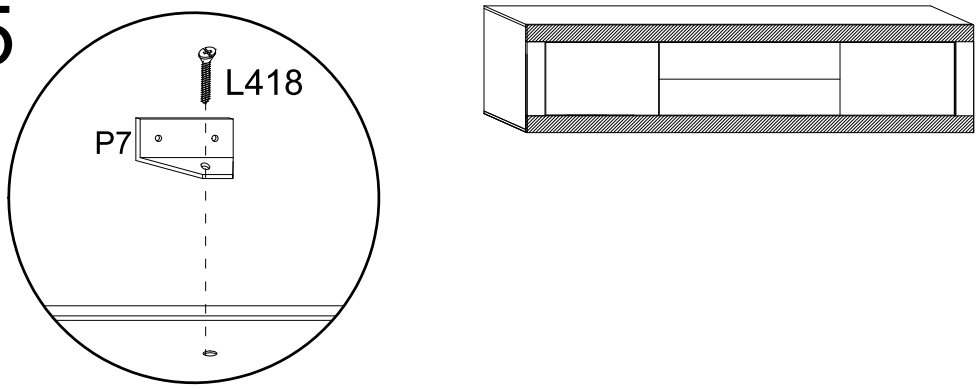

L418 4x18 mm. x8

P7 x8

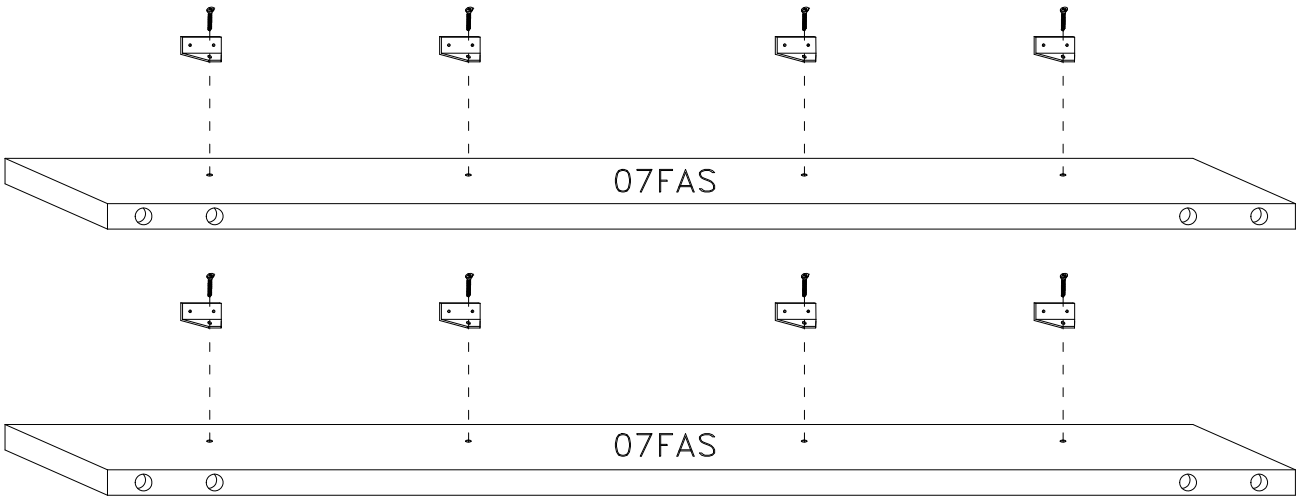

6

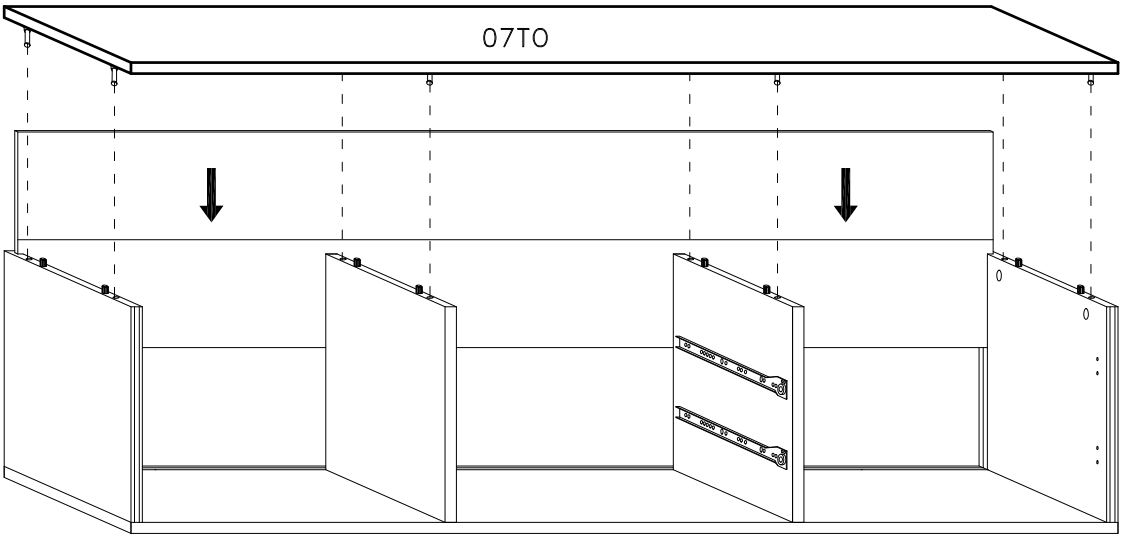

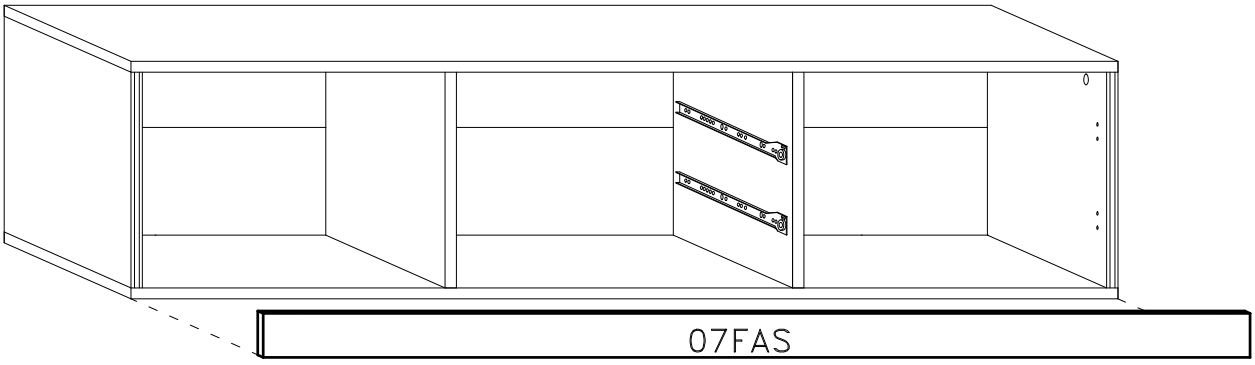

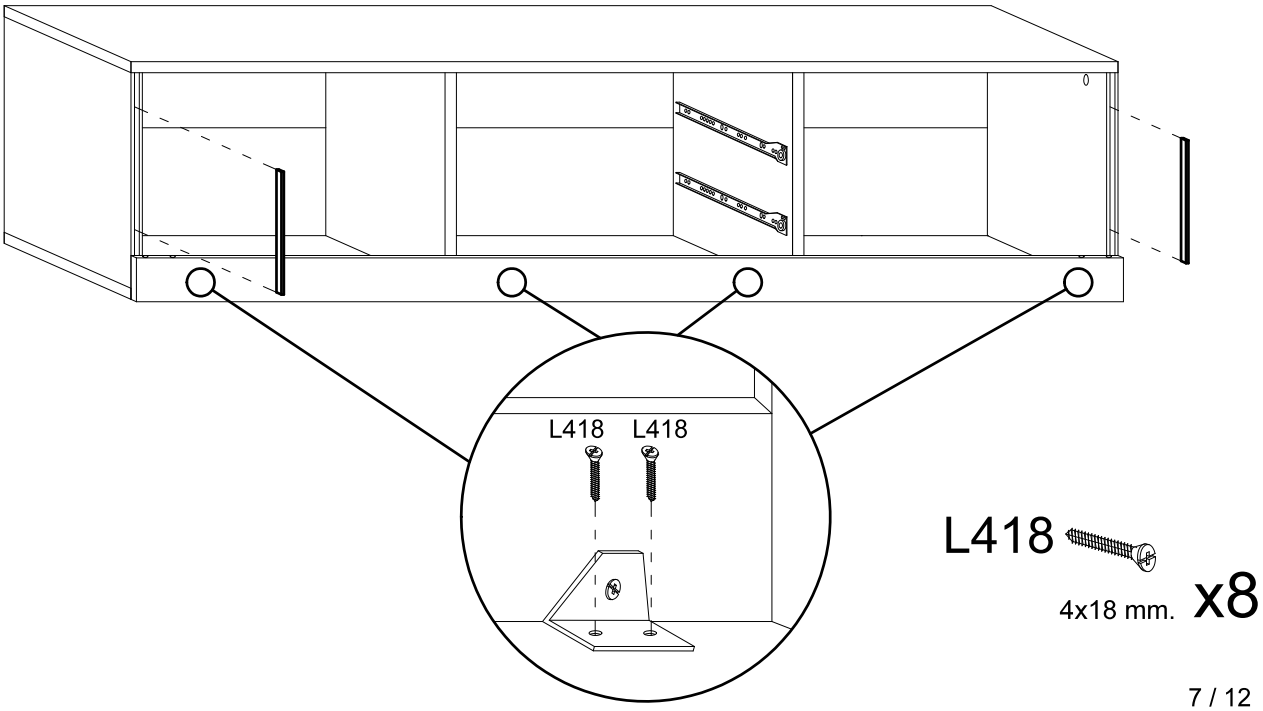

7

L418 4x18 mm. x16

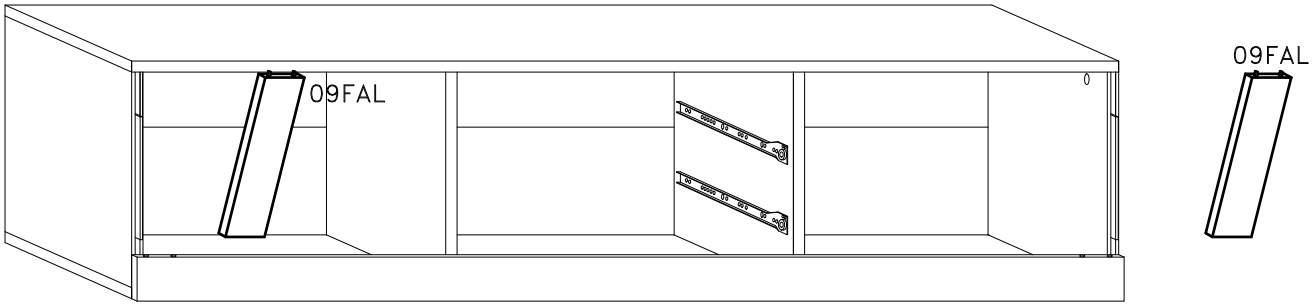

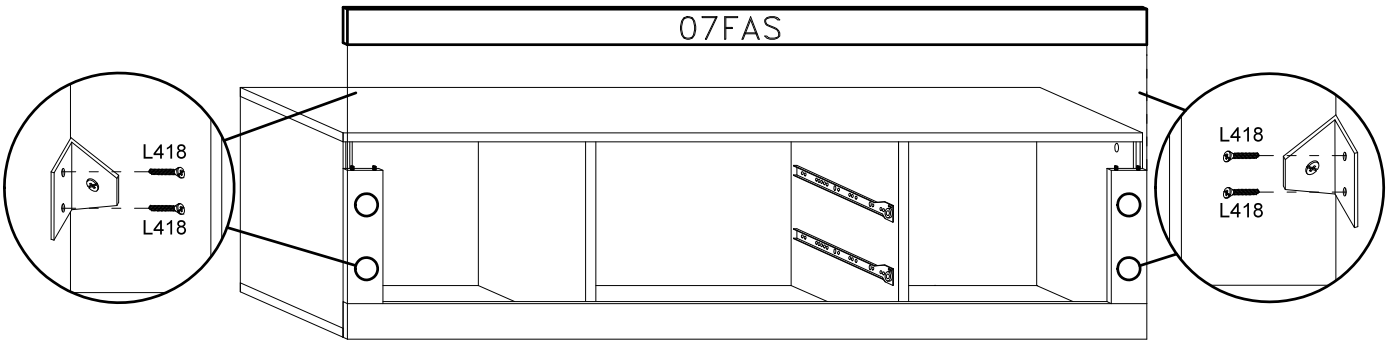

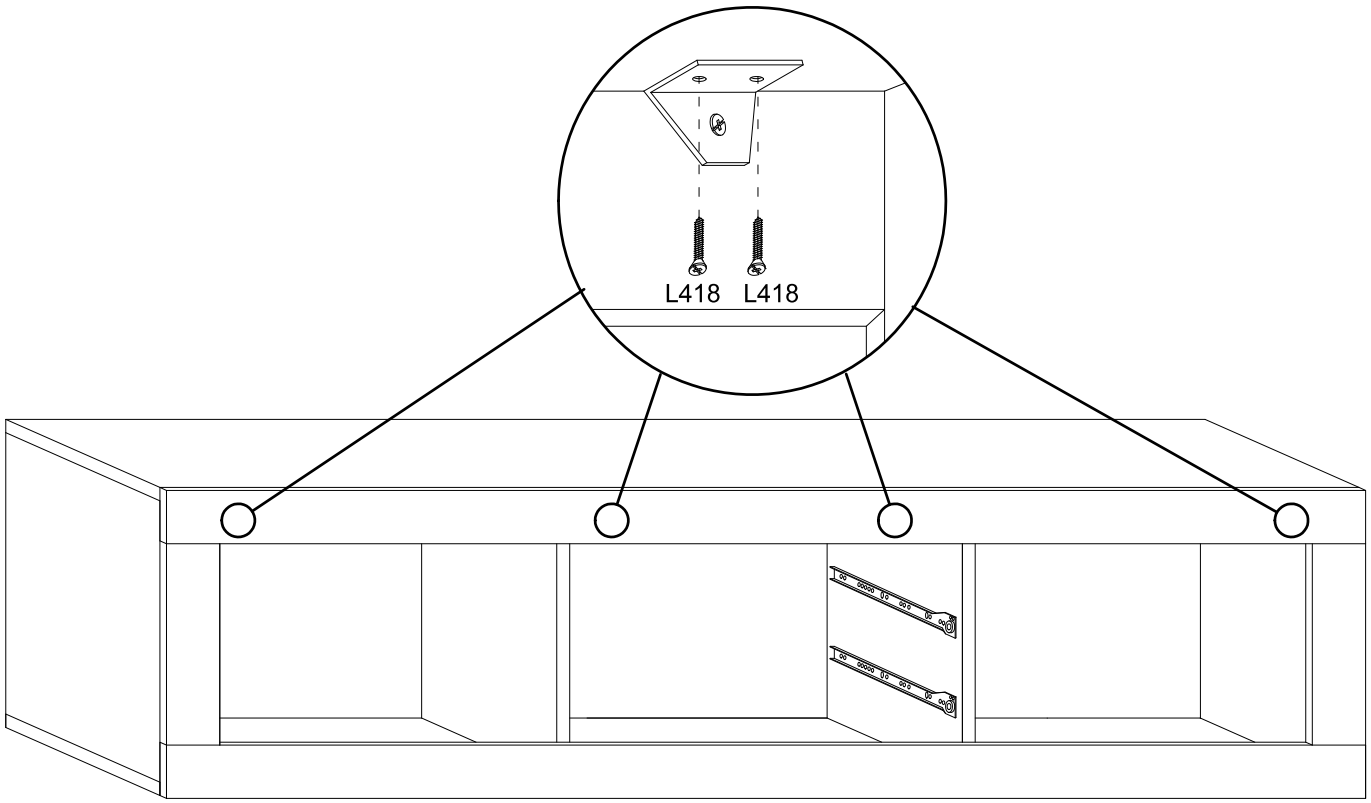

8

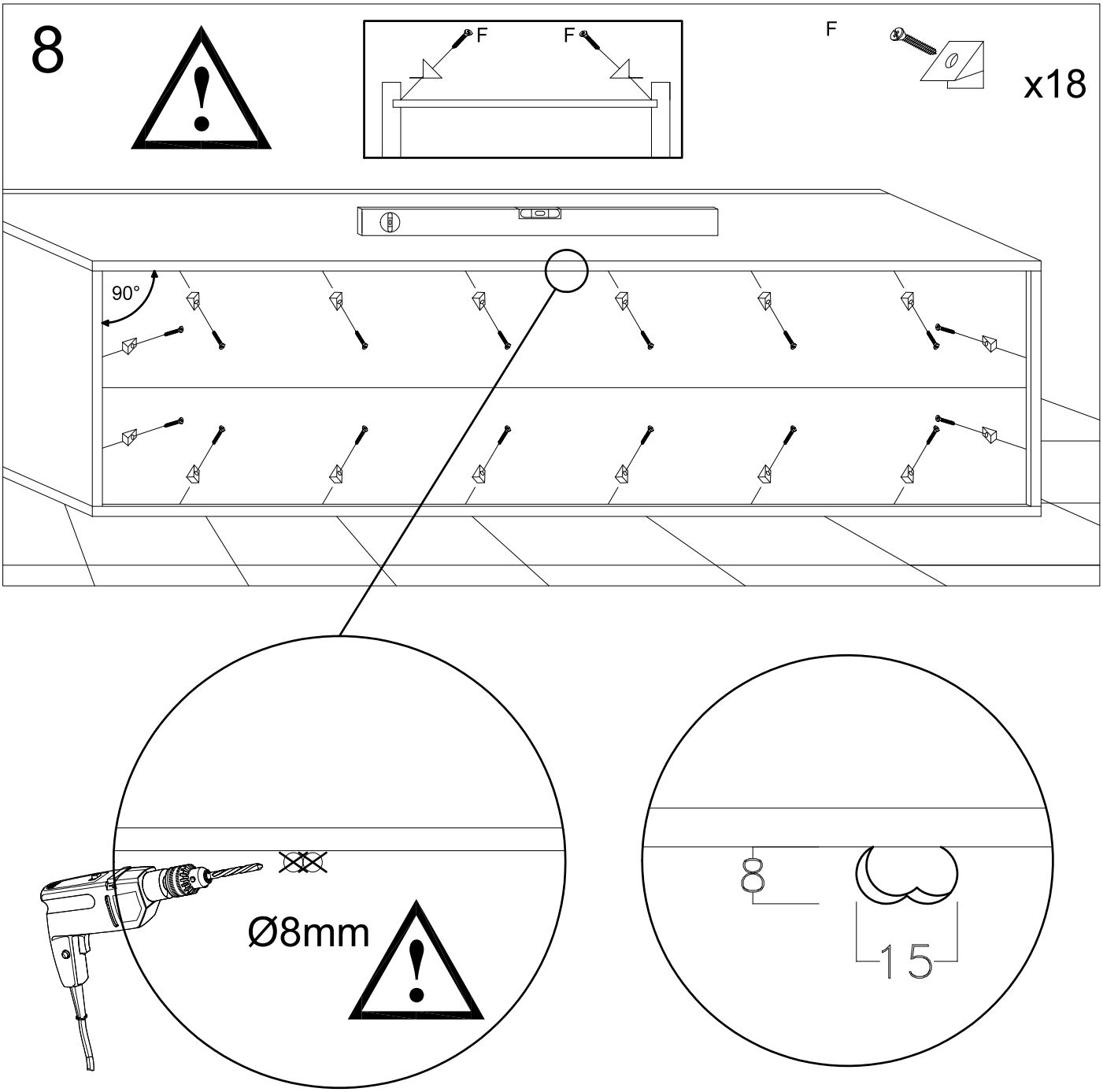

9

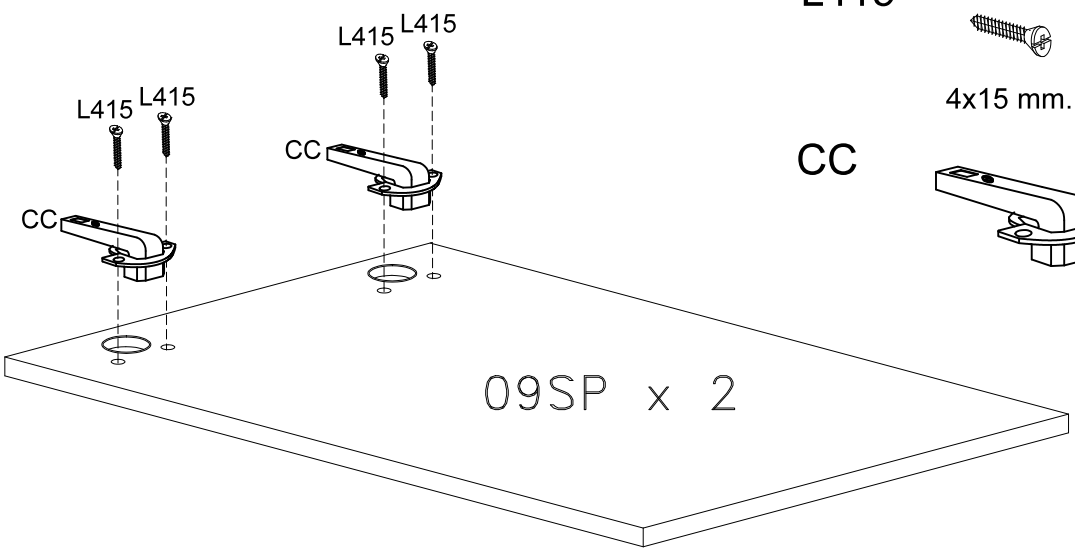

L415

4x15 mm.

x8

CC

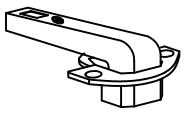

x4

10

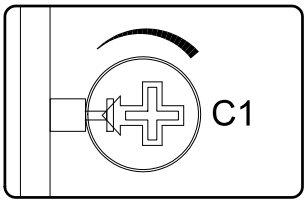
C1

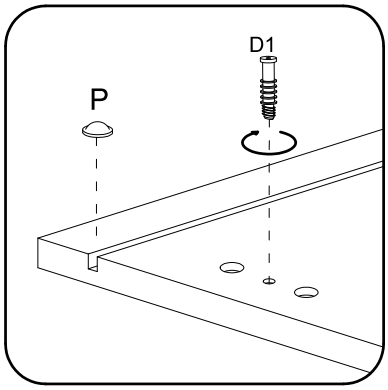
D1
P

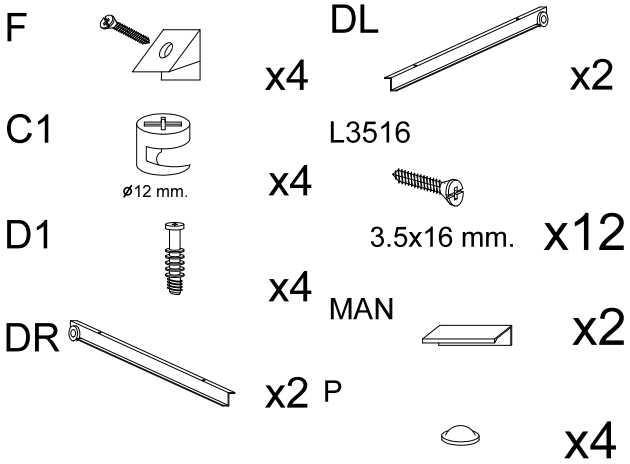
F
x4
C1
ø12 mm.
x4
D1
x4
DR
x2
DL
x2
L3516
3.5x16 mm.
x12
MAN
x2
P
x4

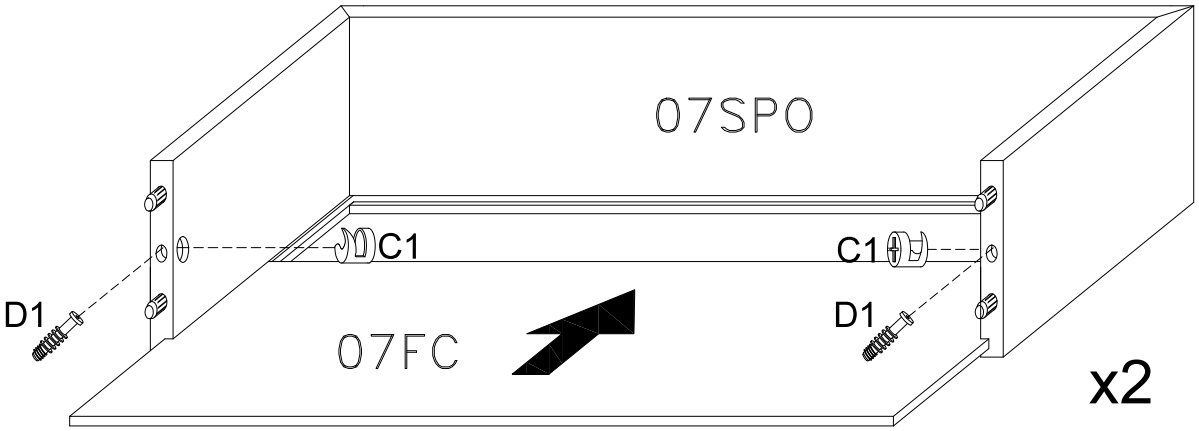
07SPO
C1
C1
D1
D1
07FC
x2

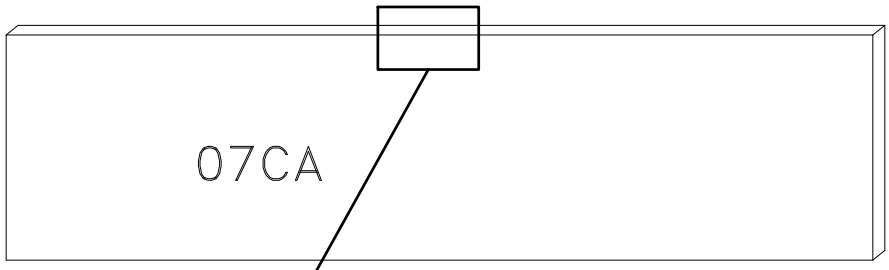
07CA

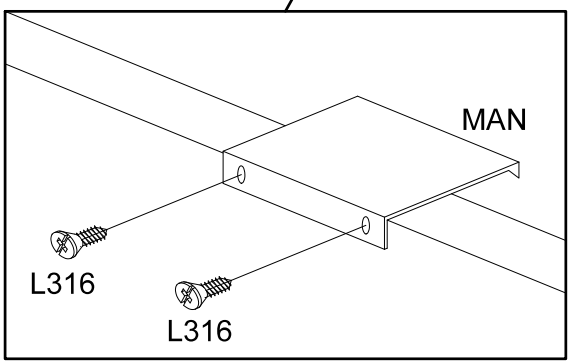
MAN
L316
L316

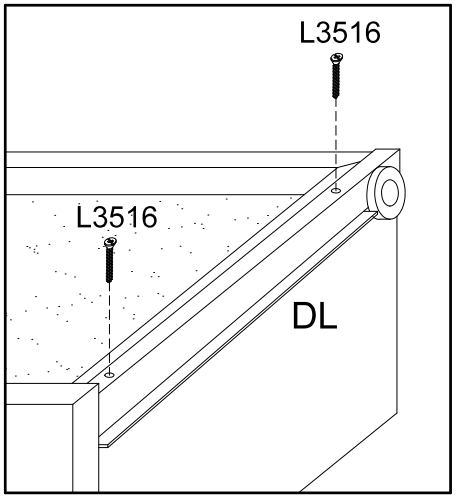
L3516
L3516
DL

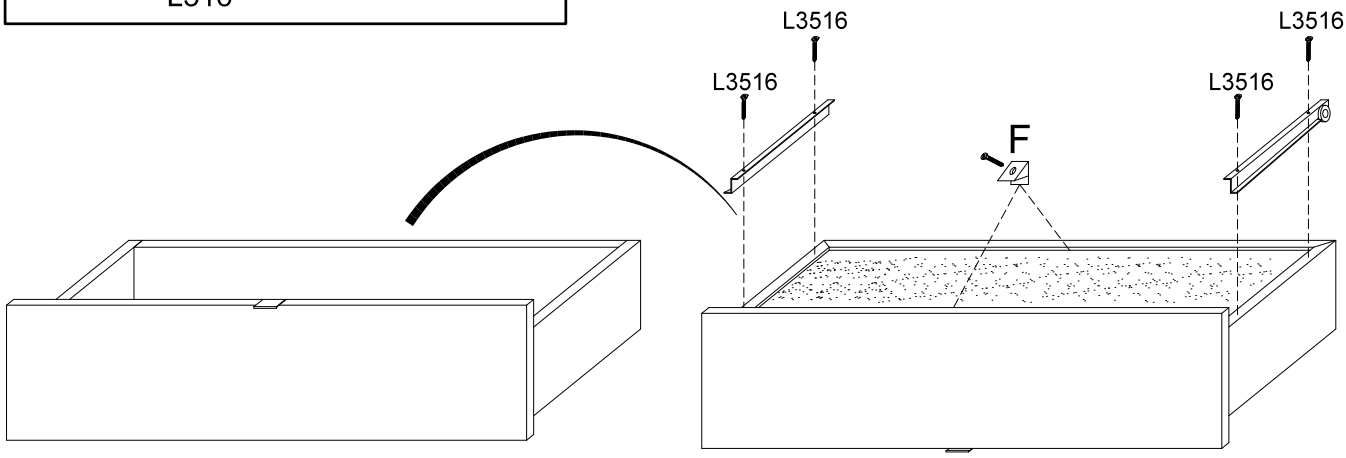
L3516
L3516
L3516
L3516
F

11

L3516 3.5x16 mm. x4

MAN x2

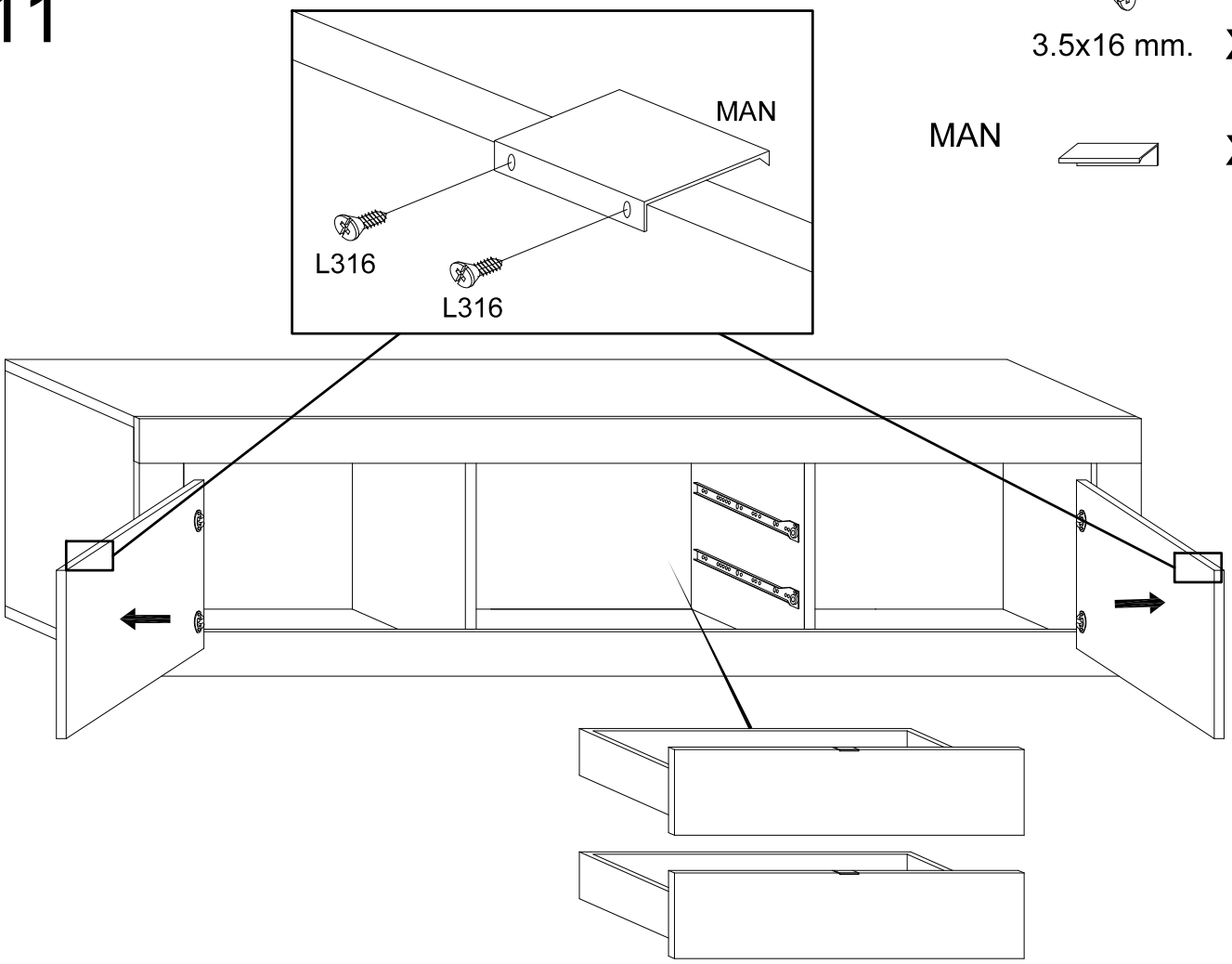

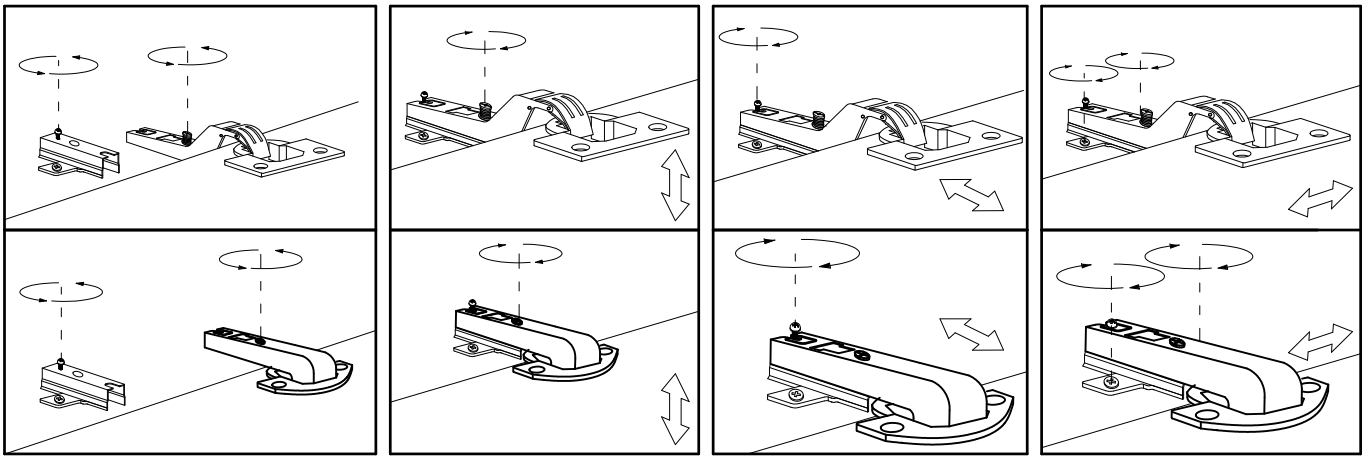

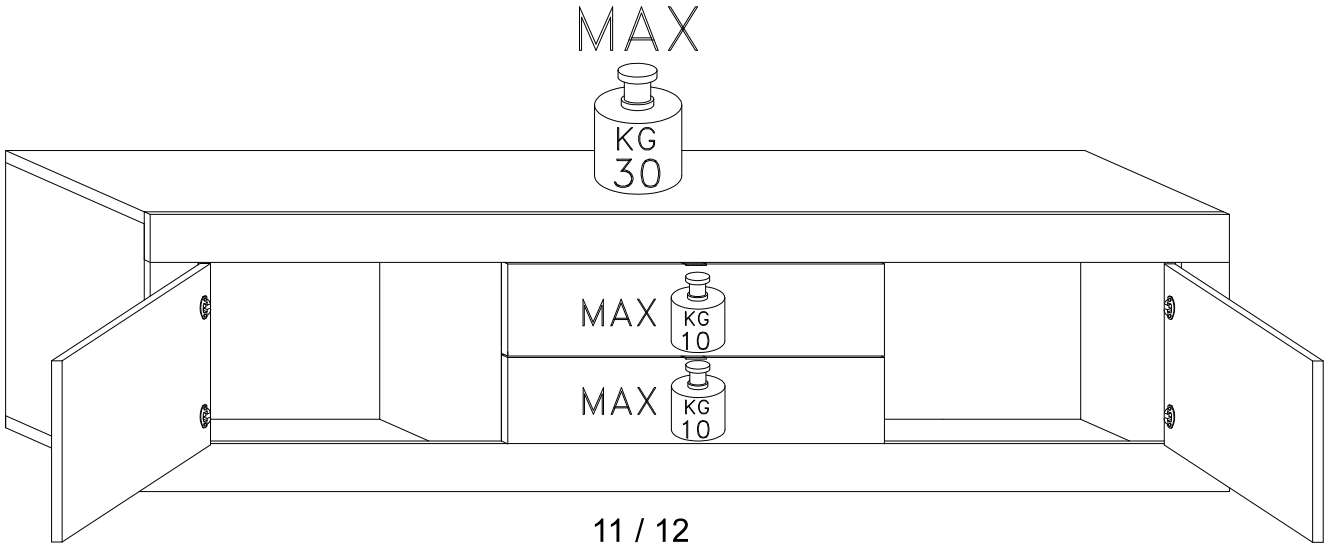

12

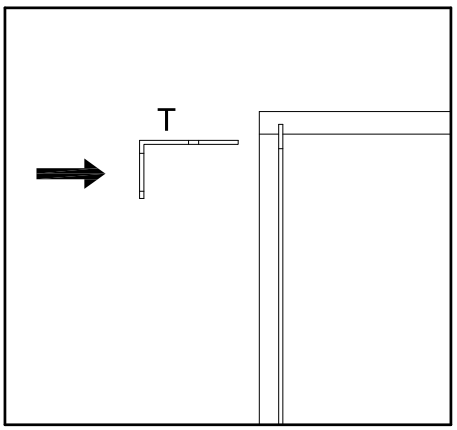

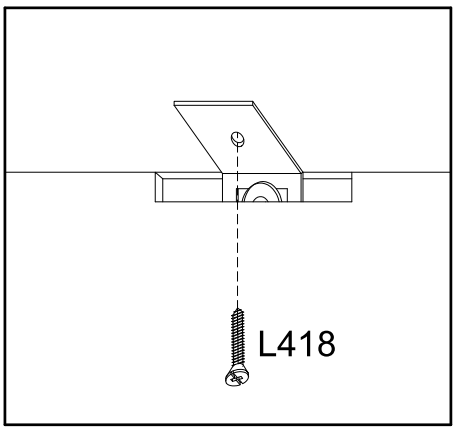

T x1

L418 x1

4x18 mm.

Cher client,
l'installation des meubles sospendus doit être effectuée par un personnel compétent.
Les fischers ne sont pas inclus dans la quincaillerie.
Choisir les types des fischers pour le fixage apte au mur.
S'assurer de l'adéquation du mur pour support sûr du meuble

Dear Customer
The assembling of the hanging elements must be done by a competent staff.
The fishers are not included in the hardware package.
Choose the fisher more suitable to the type of the wall.
Ensure the suitability of the wall for a secure support of the hanging element.

Sehr geehrter Kunde, die Montage der Haengeelemente muss von Fachpersonal ausgefuehrt werden!
Bitte verwenden Sie eigene, der Beschaffenheit der Wand entsprechende Duebel. Zu Ihrer eigenen Sicherheit legen wir dem Beschlagbeutel keine Fischerduebel bei.
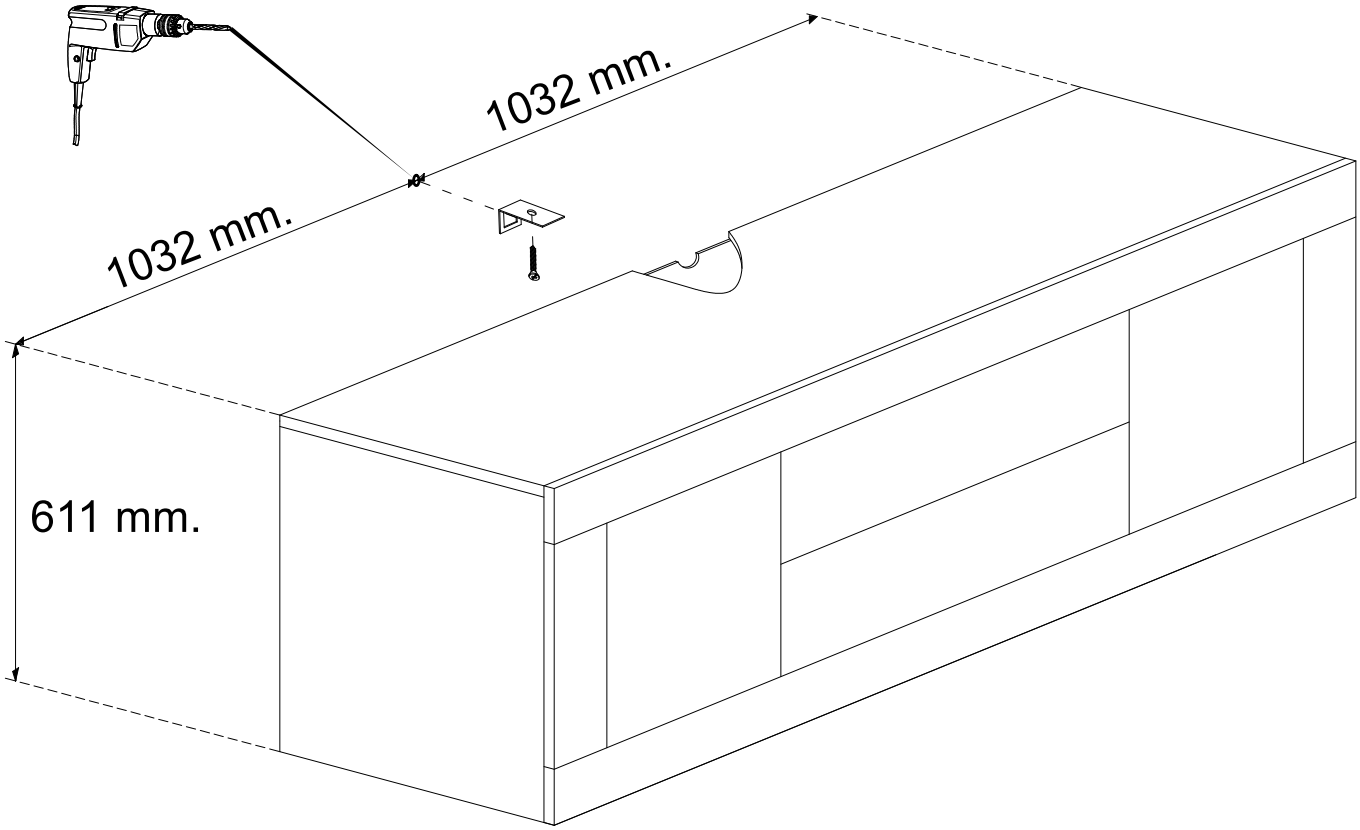
Gentile Cliente
Il montaggio dei pensili deve essere effettuato da personale competente.
I tasselli di fissaggio non sono compresi nella ferramenta.
Scegliere il tipo di tassello per il fissaggio più adatto alla tipologia di muro.
Assicurarsi l'idoneità della parete per un sostegno sicuro del pensile.