Ubaud
meubles-ubaud.fr

WIVA
Table 78/100/100

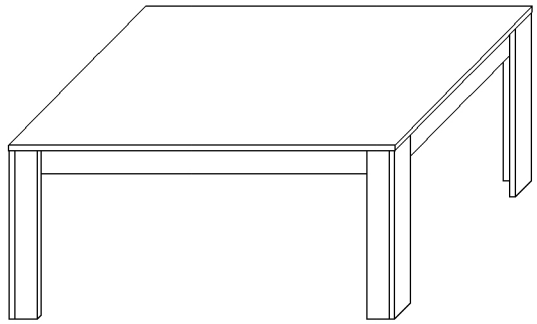

NOTICE DE MONTAGE A CONSULTER AVANT TOUTE OPERATION D'ASSEMBLAGE
Merci de vérifier la bonne conformité des pièces ainsi que la quantité.
En cas d'éléments manquants ou endommagés, veuillez nous contacter le plus rapidement possible.

L'opération d'assemblage est à effectuer sur une surface propre et sec (couverture). Les dommages causés par un montage incorrect et le non-respect de la séquence d'assemblage ne peut faire l'objet de contestation.

Dans le cas où l'une des chevilles en bois qui sortait du trou sur une longueur supérieure à 10 mm ne devrait pas être utilisée, car elle peut causer des dommages aux meubles en passant au travers.
Ce cas ne peut ne peut être soumis à une contestation.

Eléments contenus dans le paquet

Eléments d'assemblage				Quincaillerie			
BL1G	Plateau de table	1	szt.	KM	Cheville en bois	16	szt.
NŁ11	Pieds	2	szt.	K70X50	Vis 70x50	8	szt.
NŁ12	Pieds	2	szt.	ZK	Capuchon	8	szt.
NŁ13	Pieds	2	szt.	M15	Excentrique	30	szt.
NŁ14	Pieds	2	szt.	ZM	Goujon	30	szt.
L11	Traverse	2	szt.	ZMU	Capuchon	30	szt.
L12	Traverse	2	szt.	SPY	Taquets	8	szt.
LP1	Traverse soutien	2	szt.	KF	Clé de montage	1	szt.
				S6x25	Vrille 6x25	16	szt.
				T6x11x13	Vis T6x11x13	16	szt.

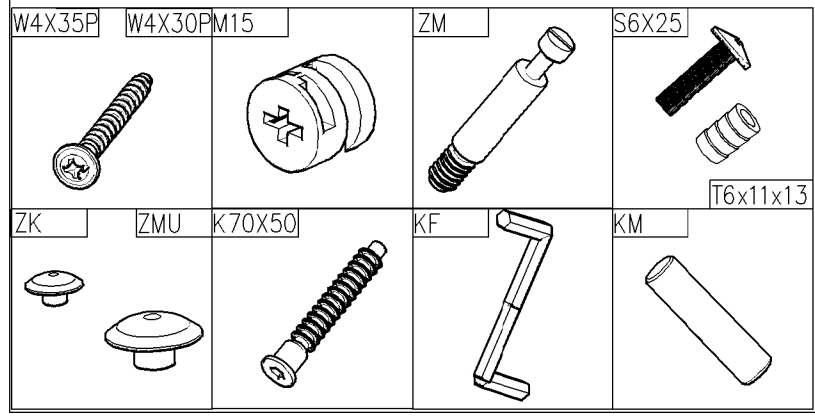

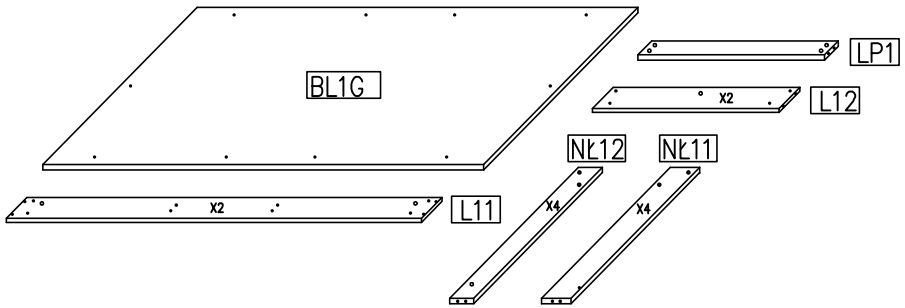

Outillage nécessaire

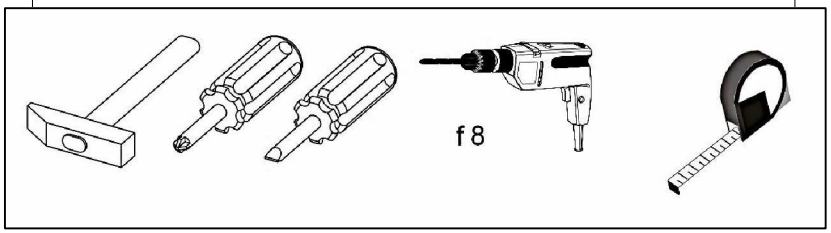

Principe d'assemblage par goujon/excentrique.

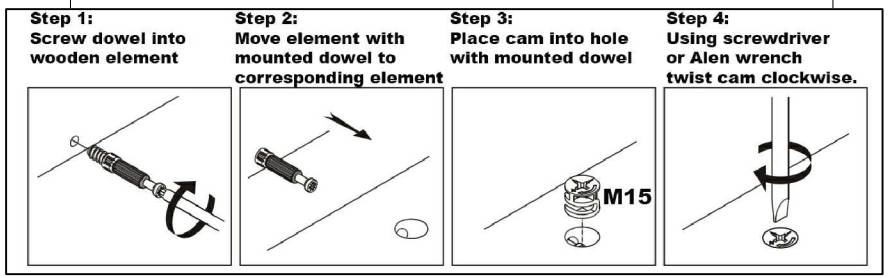

ATTENTION

Avant le montage, examiner soigneusement les étapes d'assemblage fournies par le fabricant.

Fig. 1- 3.

Préparation des éléments en vue de l'assemblage.

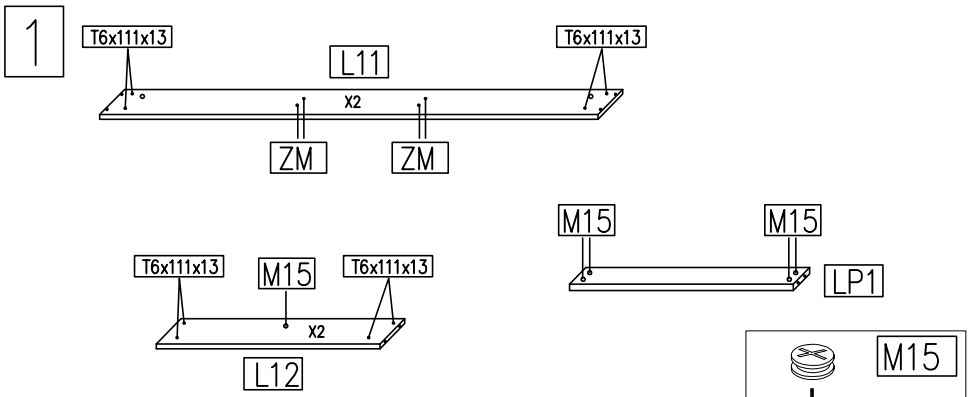

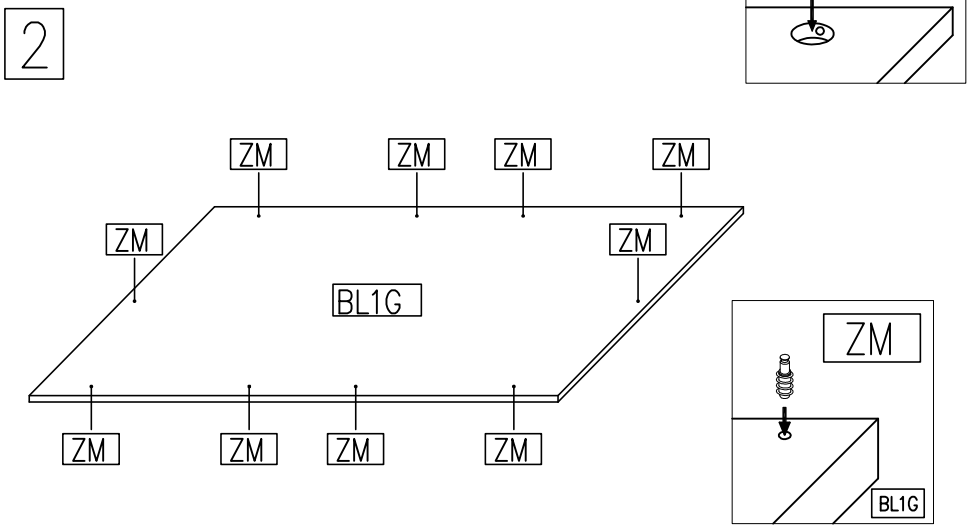

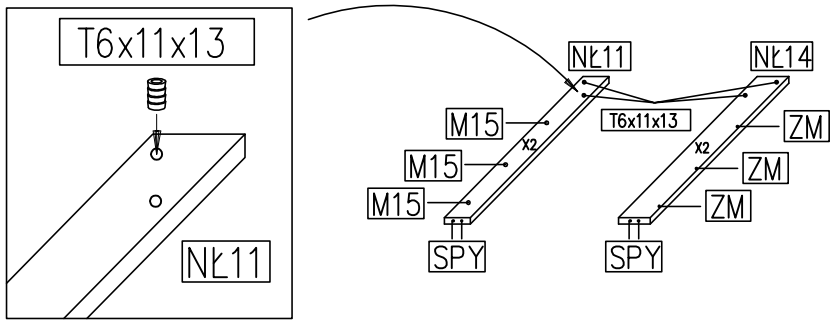

3

Fig. n°3
Assemblage des pieds NL11/NL12/NL13/NL14 (vis goujon/excentrique)

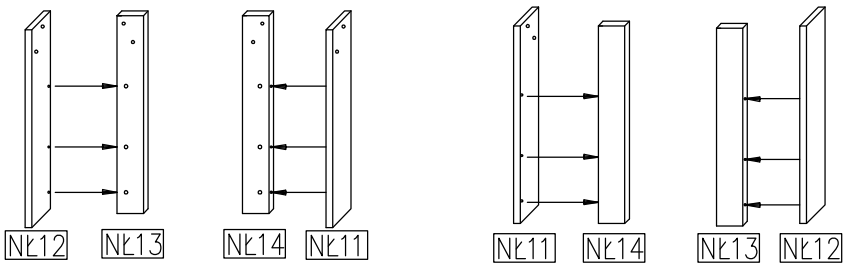

4

Fig. n°4
Assemblage des traverses de soutien du plateau supérieur par vis goujon/excentrique

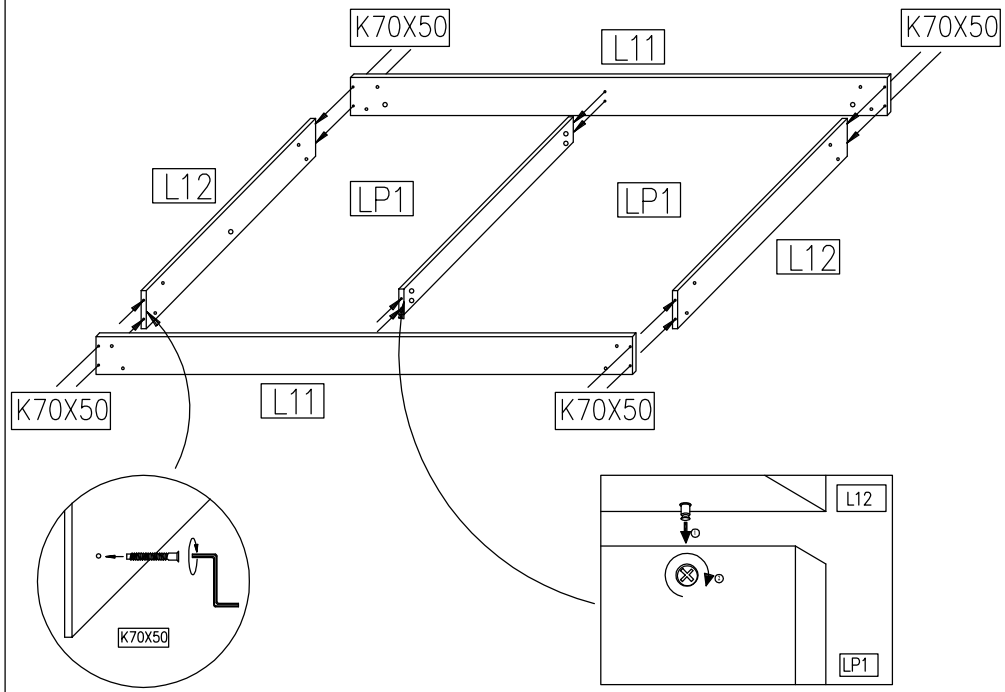

5

Fig. n°5
Monter l'ensemble sur le plateau supérieur.

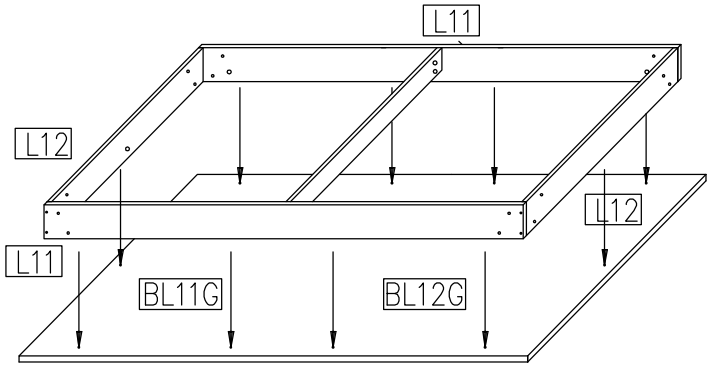

6
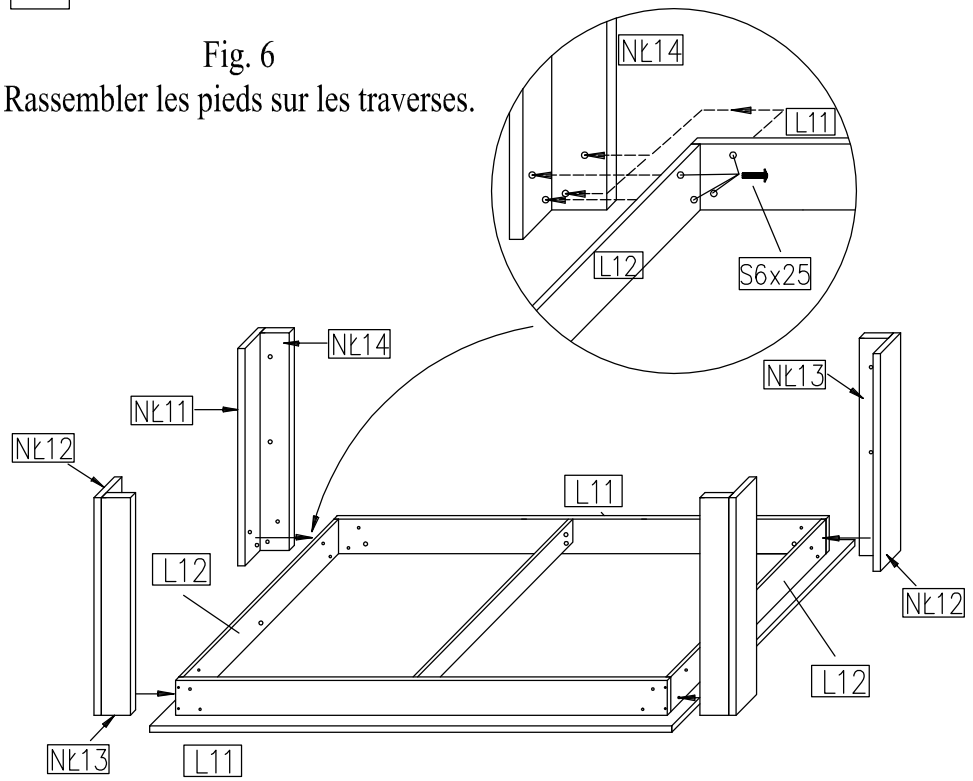
Fig. 6
Rassembler les pieds sur les traverses.